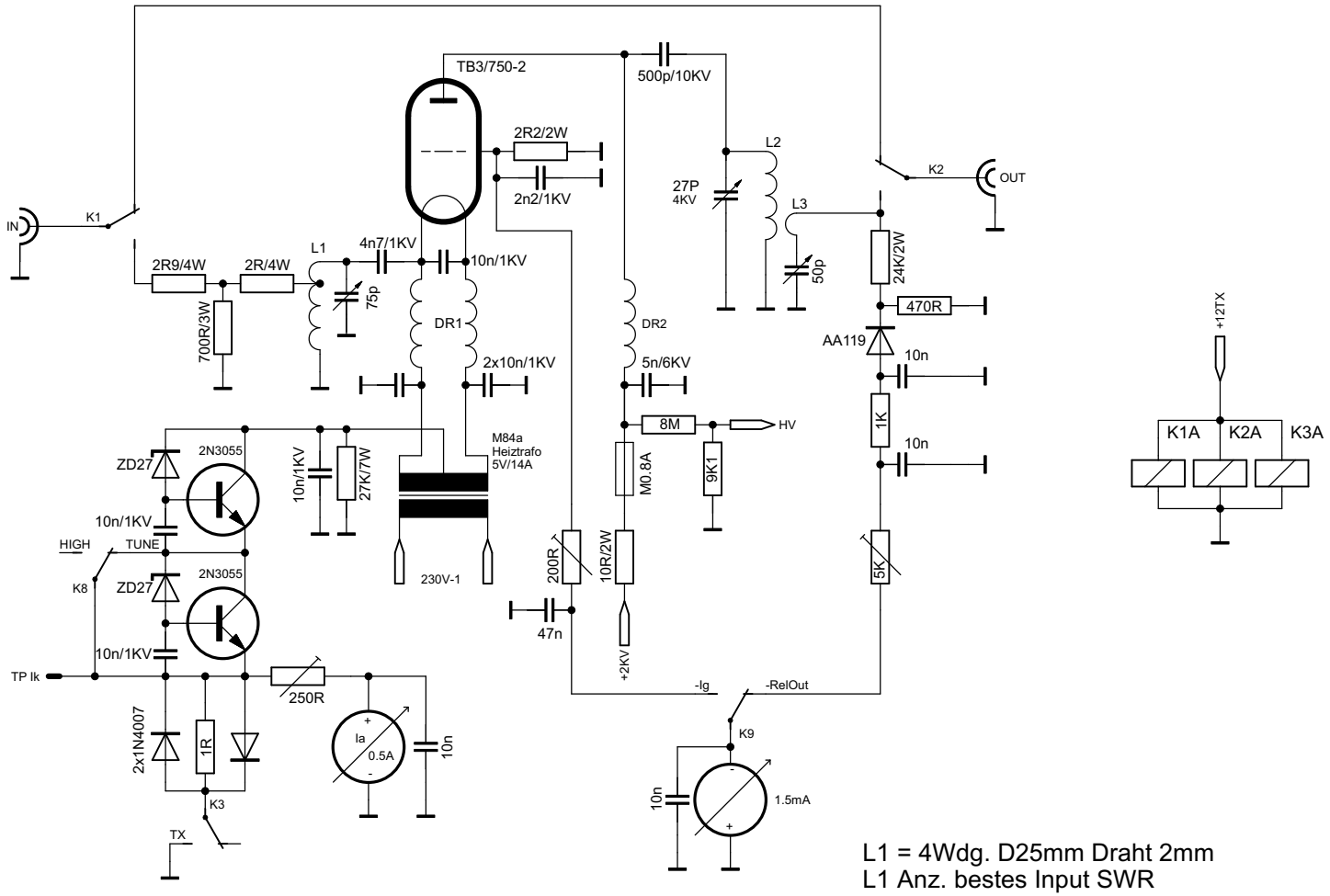

L1 = 4Wdg. D25mm Draht 2mm
L1 Anz. bestes Input SWR
L2 = 3,5Wdg. D40mm Cu-Rohr 5mm
L3 = 1Wdg. D40mm Draht 2mm
am kalten Ende von L2
DR1 = 20Wdg. D12mm Draht 1,5mm bifilar freitragend
DR2 = 30Wdg. D25mm Draht 0,8mm

PROJEKT: 50MHz-PA	HF-Teil		DL1RAP
		DATUM: 11.07.2020 19:54:32 GEZ.: Bgl	BLATT NR.: 1/2

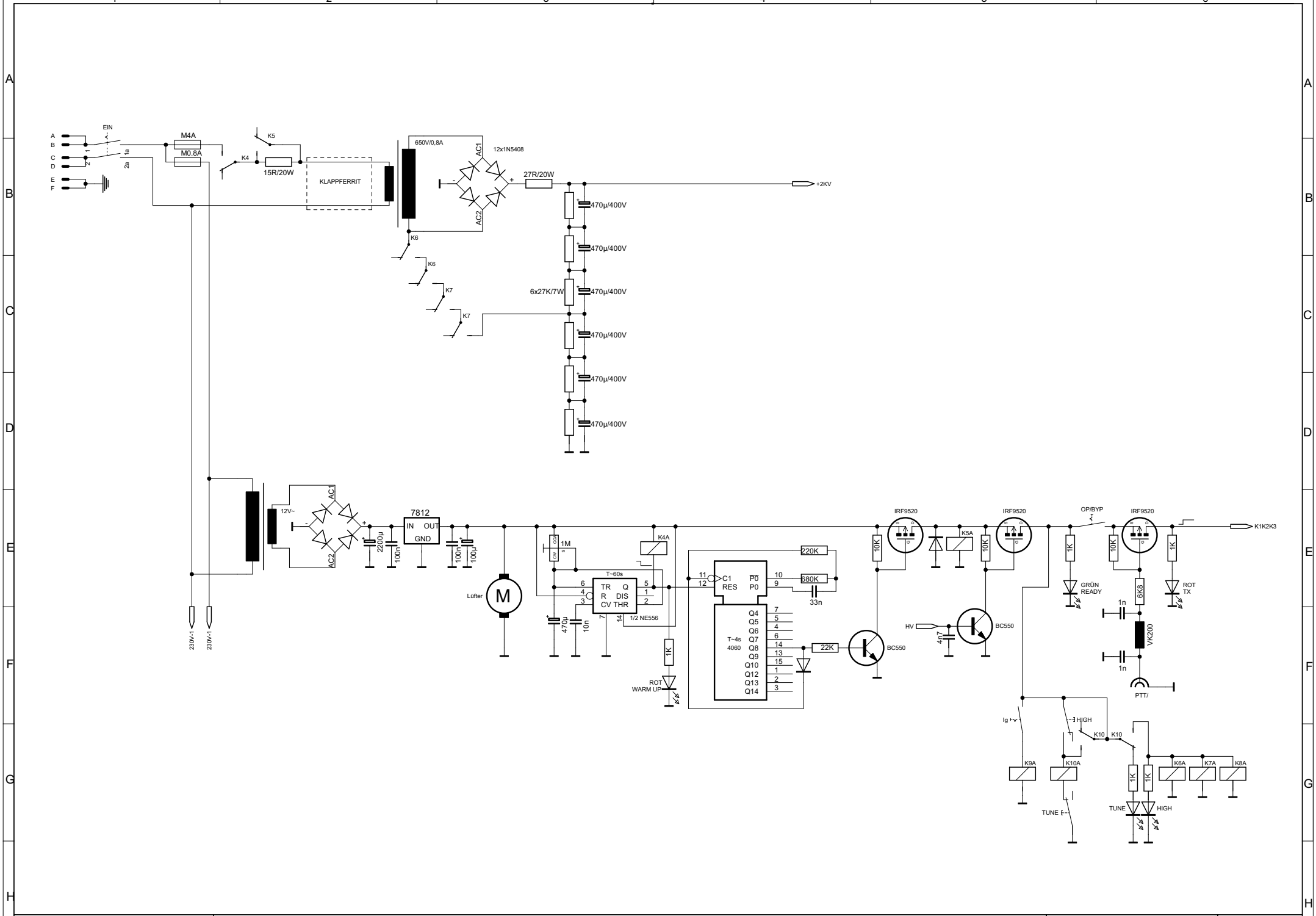

PROJEKT: 50MHz-PA	Netzteil und Steuerung	DL1RAP	ANL.:
			ORT:
		DATUM: 11.07.2020 19:54:32 GEZ.: Bgl	BLATT NR.: 2/2